Honeywell

HS10S

Einbau-Anleitung · Installation Instructions · Instructions de montage
Installatievoorschrift · Istruzioni per il montaggio · Instrucciones de instalación
Инструкции по монтажу

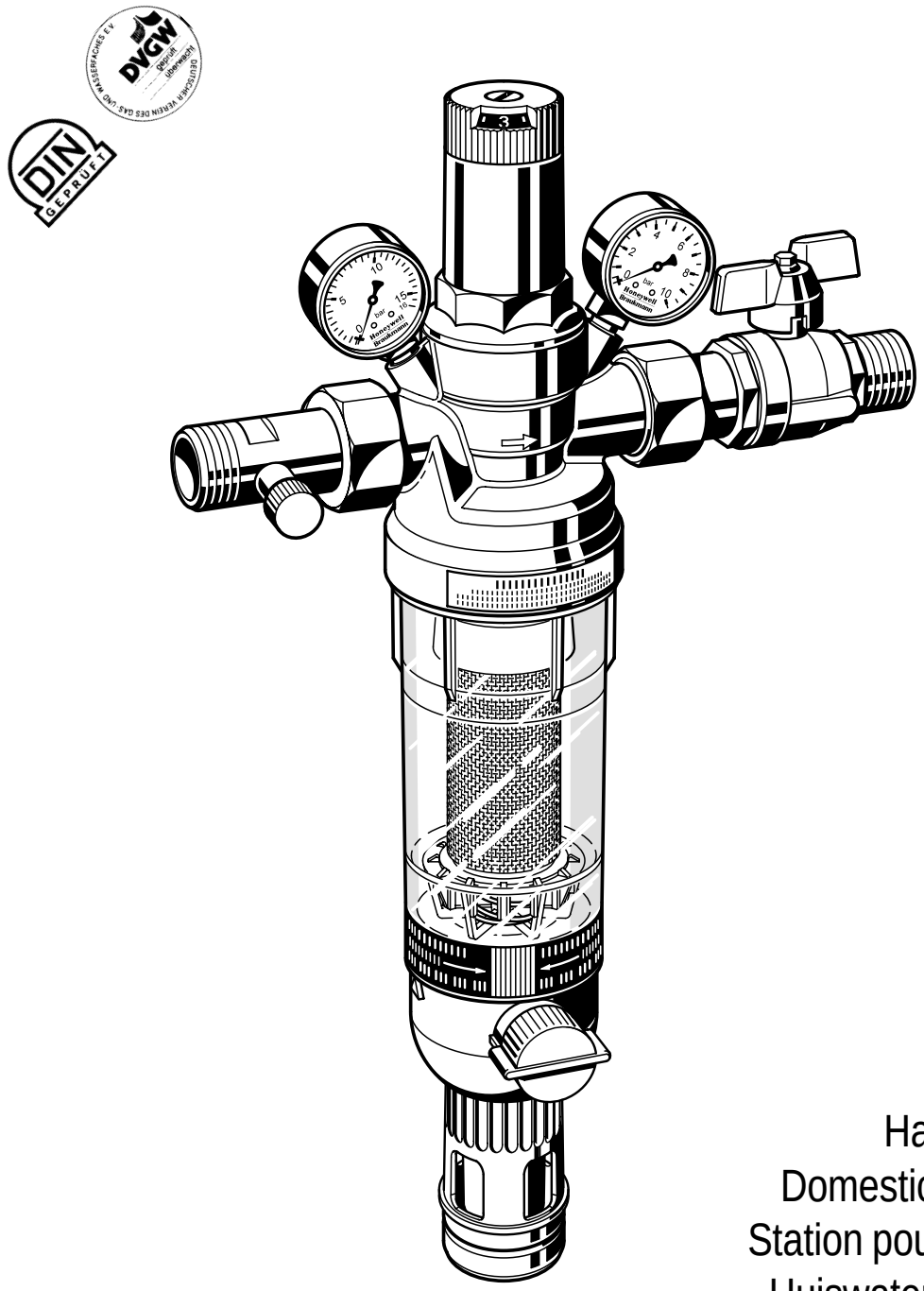

Hauswasser-Station
Domestic water supply unit
Station pour eau domestique
Huiswaterleidingcombinatie
Gruppo per acqua servizi
Grupo de alimentación de agua sanitaria
Фильтр воды

EB-HS10S=C

1. Монтаж

В процессе монтажа должны соблюдаться местные требования и инструкции по монтажу. Место монтажа должно быть защищено от мороза и должно быть доступным для монтажа.

☞ В случае использования соединения размером 2” на выходе устанавливается трубка Вентури.

1.1. Сборка

1. Слейте воду из труб.
2. Установите фильтр:
   - Установите трубку Вентури 8 (только для 2”)
   - Проверьте, что направление потока совпадает с направлением стрелки на корпусе фильтра
   - Установите фильтр на горизонтальную трубу при корпусе фильтра повернутом вертикально вниз
   - Избегайте изгибов и излишней перетяжки

⚠ Для соединений без резьбы не паять при установленном фильтре, т.к. сильный нагрев может разрушить внутренние части фильтра. Сначала припаяйте соединения, затем редукционные клапаны давления, а затем устанавливайте фильтр.

⚠ При установке тестового клапана соблюдайте направление потока.

3. При установке манометра обеспечьте водонепроницаемость соединений.

1.2. Сток воды от устройства обратной промывки

Устройств а обратной промывки должно быть подсоединено к стоку таким образом, чтобы предотвратить возникновение обратного тока воды.
Для этого есть 3 способа:

1. Прямое подключение к сливной трубе - требуется переходник DN 50/70, сливной трап DN 70 и труба (максимальное количество поворотов трубы на 90 градусов - три).
2. Свободный слив в существующий слив в полу.
3. Промывка со сливом в любую емкость.

Размер фильтра	Количество воды, используемой при обратной промывке *
1/2” и 3/4”	12 литров
1” и 1 1/4"	15 литров
1 1/2” и 2”	18 литров

* при входном давлении 4,0 бара и 15 сек. промывке.

2. Установка выходного давления

1. Закрыть клапан 1.
2. Сбросить давление в трубопроводе между вентилями.
3. Закрыть клапан 2.
4. Открыть клапан 1.
5. Освободить винт 3
   - Но не откручивать совсем.
6. Установить требуемое выходное давление:
   - Поворачивать ручку регулировки 4 до тех пор, пока указатель 5 не покажет на манометре требуемое значение давления.
7. Закрутить винт 3
8. Медленно открыть клапан 2.

3. Обратная промывка

Для обратной промывки фильтра необходимо выходное давление не менее 1,5 бар. Частота промывания зависит от степени загрязнений в воде. Рекомендуется промывать фильтр не реже чем раз в два месяца.
Для обеспечения удобной и регулярной промывки рекомендуется установить автоматический привод обратной промывки Z11AS.

☞ Фильтрованная вода будет поступать даже во время промывания фильтра

3.1 Обратная промывка вручную

Если слив фильтра не подключен к канализации, то емкость для сливающейся воды должна быть помещена под слив фильтра до того, как начнется промывка.

1. Откройте сливной 6 кран поворотом ручки обратной промывки до упора
   - при этом индикатор должен находиться в вертикальном положении
   - устройство обратной промывки начнет работать.
2. Закройте сливной кран приблизительно через 15 сек.
   - Для значительно загрязненных фильтров, возможно, потребуется более длительное время промывки.

Дату следующей промывки можно отметить с помощью кольца 7

3.2 Обратная промывка с помощью автоматического привода обратной промывки Z11AS

Привод автоматической промывки Z11AS поставляется по дополнительному заказу. Привод автоматически включает промывку с периодичностью от 4 мин до 3 месяцев.

4. Калибровка шкалы

Калибровка шкалы первоначально производится на заводе. Когда ручка регулировки демонтируется с фильтра, установленное значение сбрасывается. Можно вновь установить требуемое значение с помощью манометра.
Выходное давление устанавливается следующим образом:

1. Закрыть клапан 1.
2. Сбросить давление в трубопроводе между вентилями.
3. Закрыть клапан 2.
4. Открыть клапан 1.
5. Окрутить винт 3.
6. Установить требуемое выходное давление, поворачивая ручку регулировки.
7. Повернуть ручку регулировки таким образом, чтобы в центре отверстия ручки установилось значение 4.
8. Закрутить винт 3.
9. Медленно открыть клапан 2.

5. Профилактика

☞ Рекомендуется регулярный осмотр HS10S для проведения следующих процедур:

5.1 Проверка редукционного клапана давления

Проводится ежегодно пользователем или специалистом:

1. Закрыть клапан 2.
2. Проверить установленное значение выходного давления с помощью манометра при нулевом токе воды. Давление не должно подниматься. Если давление не остается постоянным и медленно растет, нужно проверить седло клапана, как описано в параграфе 5.2 "Профилактика редукционного клапана давления". При необходимости заменить клапан.
3. Медленно открыть клапан 2.

5.2 Профилактика редукционного клапана давления

Проводится специалистом:

Частота проведения профилактики зависит от местных требований (может быть 1 раз в 1-3 года).

1. Закрыть клапан 1.
2. Сбросить давление в трубопроводе между вентилями.
3. Ослабить винт 4 на ручке регулировки -
   - Но не откручивать полностью.
4. Ослабить давление пружины поворотом ручки регулировки против часовой стрелки (-).
5. Закрыть клапан 2.
6. Отвернуть крышку пружины -
   - При помощи двойного ключа ZR10K.
7. Снять скользящее кольцо 9
8. Извлечь вставку клапана или ухватить щипцами за шток клапана и вытащить.
9. Проверить, что прокладка промывателя 10 и края 11 находятся в нормальном состоянии. В случае необходимости полностью заменить вставку клапана D06FA. Для замены гайки 12 отвинтите корпус фильтра 13 и крышку 14.
10. Собрать в обратном порядке и
    - Вжать мембрану пальцем перед установкой скользящего кольца (проверить, что кольцо установилось правильно).
11. Калибруйте шкалу как описано в пункте 4.
12. Проверить установку выходного давления поворотом ручки регулировки (см. пункт 2).

5.3 Чистка фильтра

- Фильтр нужно чистить регулярно, но не реже чем раз в два месяца путем обратной промывки. Обратная промывка может быть выполнена пользователем.
- Если обратная промывка не производится, фильтр засорится, что вызовет падение давления и уменьшение потока.
- Сетки фильтра HS10S изготовлены из нержавеющей стали. Красные частицы от ржавых труб не могут повлиять на качество и эффективность работы фильтра.

☞ Не забыть визуальный контроль шарикового клапана. При образовании капель заменить

5.4 Тестирование тестового клапана

Тестирование тестового клапана должно проводиться раз в год. Это может быть сделано пользователем.

1. Закрыть клапан 1.
2. Отвернуть тестовый клапан 15
   Пока давление не упадет, часть воды будет выливаться через клапан. После краткого промежутка вытекание воды через клапан должно прекратиться. Если вода продолжает капать или течь, это значит, что тестовый клапан поврежден или загрязнен. В подобном случае клапан должен быть отремонтирован специалистом.
3. Закрыть тестовый клапан 15
4. Открыть отсечной клапан 1.

⚠ Контрольный клапан 2 открывать только после закрытия запорного клапана 1.

6. Спецификация

Выходное давление	1,5-6,0 бар
Соединительные размеры	1/2" - 2"

Спецификация фильтра с прозрачным корпусом

Максимальная температура воды до	40° C
Максимальное выходное давление	16,0 бар

⚠ В процессе чистки пластмассовых деталей не пользоваться очищающими средствами, содержащими растворители.

⚠ Фильтр с корпусом из красной бронзы применяется, если в месте установки есть ультрафиолетовое излучение или выделяются пары растворителя.

Спецификация фильтра с корпусом из красной бронзы

Максимальная температура воды до	70° C
Максимальное выходное давление	25,0 бар*

* При давлении выше, чем 16,0 бар необходимо использовать манометр со шкалой более 16,0 бар.

7. Техника безопасности

1. Используйте фильтр
   - В исправном состоянии
   - В соответствии с инструкциями
   - В соответствии с техникой безопасности
2. Следуйте инструкциям по монтажу
3. Любые неисправности, которые могут повлиять на безопасность использования фильтра, должны немедленно устраняться.
4. Фильтр может использоваться только в целях, оговоренных в данной инструкции по монтажу. Фильтр не предназначен ни для каких-либо иных целей.

8-9. Запасные части и дополнительные принадлежности

(D) 8. Ersatzteile
(GB) 8. Replacement parts
(F) 8. Pièces de rechange
(NL) 8. Reserveonderdelen
(I) 8. Pezzi di ricambio
(E) 8. Piezas de recambio
(RUS) 8. Запасные части

M38K

(D) Manometer
(GB) Pressure gauge
(F) Manomètre
(NL) Manometer
(I) Manometro
(E) Manómetro
(RUS) Манометр

M38K-A10	(0-10 bar)	1/2" - 2"
M38K-A16	(0-16 bar)	1/2" - 2"
M38K-A25	(0-25 bar)	1/2" - 2"

AF11S

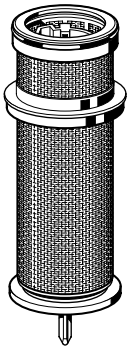

(D) Filtereinsatz
(GB) Filter insert
(F) Filtre de rechange
(NL) Reservefilter
(I) Filtro di ricambio
(E) Filtro de recambio
(RUS) Картридж фильтра

AF11S-1A	(100 µm)	1/2" - 1 1/4"
AF11S-1B	(20 µm)	1/2" - 1 1/4"
AF11S-1C	(50 µm)	1/2" - 1 1/4"
AF11S-1D	(200 µm)	1/2" - 1 1/4"
AF11S-1E	(300 µm)	1/2" - 1 1/4"
AF11S-1F	(500 µm)	1/2" - 1 1/4"
AF11S-1 1/2A	(100 µm)	1 1/2" - 2"
AF11S-1 1/2B	(20 µm)	1 1/2" - 2"
AF11S-1 1/2C	(50 µm)	1 1/2" - 2"
AF11S-1 1/2D	(200 µm)	1 1/2" - 2"
AF11S-1 1/2E	(300 µm)	1 1/2" - 2"
AF11S-1 1/2F	(500 µm)	1 1/2" - 2"

KH11S

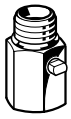

(D) Kugelhahn mit O-Ring
(GB) Ball valve with 'O'-ring
(F) Robinet à boule avec joint torique
(NL) Kogelkraan met O-ring
(I) Rubinetto sferico con giunto torico
(E) Valvula de bola con junta torica
(RUS) Шаровой клапан с ”O”-образным кольцом

KH11S-1A 1/2" - 2"

AA76

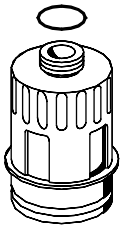

(D) Ablaufanschluss
(GB) Discharge connector
(F) Raccord d'évacuation
(NL) Afvoeraansluiting
(I) Raccordo di scarico
(E) Racor de evacuación
(RUS) Соединитель

AA76-1/2A 1/2" - 2"

(D) **O-Ring-Satz** (10 Stück)
(GB) 'O'ring set (pack of 10)
(F) Jeu de 10 joints toriques
(NL) Stel van 10 stuks O-ringen
(I) Serie di 10 giunti torici
(E) Jueco de 10 juntas toricas
(RUS) Набор ”O”-образных колец (упаковка 10 шт.)

0900747	1/2" - 1 1/4"
0900748	1 1/2" - 2"

(D) **Dichtringsatz** (10 Stück)
(GB) Seal ring set (Pack of 10)
(F) Jeu de 10 bâgues d'étanchéité
(NL) Stel van 10 pakkingsringen
(I) Serie di 10 anelli di tenuta
(E) Juego de 10 arandelas
(RUS) Набор уплотнительных колец (упаковка 10 шт.)

0901444	1/2" - 3/4"
0901445	1"
0901446	1 1/4"
0901447	1 1/2"
0901448	2"

KF11S

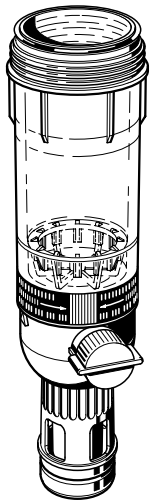

(D) Klarsicht-Filtertasse komplett
(GB) Transparent filter bowl complete
(F) Pot de décantation transparent complet
(NL) Doorzichtige zeefhouder compleet
(I) Filtro a tazza trasparente completo
(E) Vaso de filtro transparente completo
(RUS) Прозрачный корпус фильтра

KF11S-1A	1/2" - 1 1/4"
KF11S-1 1/2A	1 1/2" - 2"

FH06

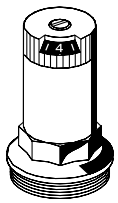

(D) Federhaube komplett
(GB) Spring bonnet complete
(F) Couvre-ressort complet
(NL) Veerkap compleet
(I) Coprimolla completo
(E) Cubremuelle completo
(RUS) Крышка пружины

0901515	1/2" - 3/4"
0901517	1 1/4" - 1"
0901518	1 1/2" - 2"

(D) 9. Zubehör
(GB) 9. Accessories
(F) 9. Accessoires
(NL) 9. Toebehoren
(I) 9. Accessori
(E) 9. Accesorios
(RUS) 9. Дополнительные принадлежности

D06FA

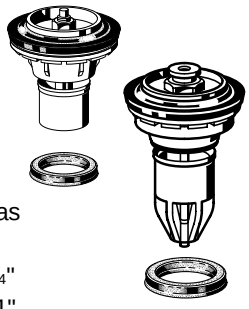

(D) Ventileinsatz komplett
(GB) Valve insert complete
(F) Garniture de vanne complète
(NL) Binnenwerk v/d klep completa
(I) Cartuccia di valvola completa
(E) Partes internas de válvula completas
(RUS) Вставка клапана

D06FA-1/2	1/2" - 3/4"
D06FA-1A	1 1/4" - 1"
D06FA-1 1/2	1 1/2" - 2"

(D) **Rückflussverhinderer**

(GB) Check valve
(F) Clapet antiretour
(NL) Teugslagklep
(I) Valvola di non-ritorno
(E) Válvula de no retorno
(RUS) Тестовый клапан - основа

2166200	1/2"	2164500	1 1/4"
2110200	3/4"	2164600	1 1/2"
2164400	1"	2164700	2"

(D) **Prüfventil**

(GB) Test valve
(F) Robinet de contrôle
(NL) Controlekraan
(I) Rubinetto di controllo
(E) Grifo de comprobación
(RUS) Тестовый клапан - завинчивающаяся часть

2192400 1/2" - 2"

(D) **Absperrventil**

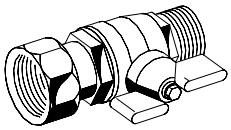

(GB) Shutoff valve
(F) Vanne d'arrêt
(NL) Afsluiter
(I) Valvola di blocco
(E) Válvula de corte
(RUS) Отсечной клапан

2192900	1/2"
2193100	3/4"
2193200	1"
2193300	1 1/4"
2193400	1 1/2"
2193500	2"

Z11S

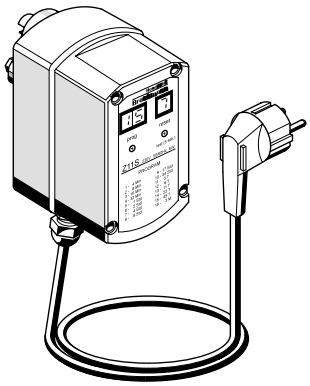

(D) Rückspülautomatik
(GB) Automatic reverse rinse actuator
(F) Automate de rinçage à contre-corrante
(NL) Terugspoelautomaat
(I) Automa di lavaggio in contrecorrente
(E) Programador de lavado a contracorriente
(RUS) Привод автоматической обратной промывки

Z11S-A (230 V)
Z11S-B (24 V)

ZR10K

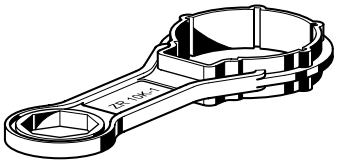

(D) Doppel-Ringschlüssel
(GB) Double ring wrench
(F) Clé polygonale double
(NL) Dubbele ringsleutel
(I) Doppla chiave poligonale
(E) Llave poligonal doble
(RUS) Двойной гаечный ключ

ZR10K-3/4	1/2" - 3/4"
ZR10K-1	1" - 1 1/4"
ZR10K-1 1/2	1 1/2" - 2"

FT09RS

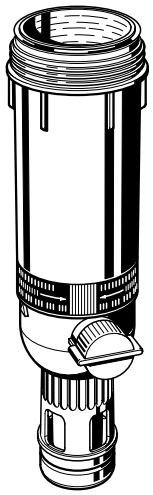

(D) Rotguss-Filtertasse komplett
(GB) Bronze filter bowl
(F) Pot de décantation en bronze
(NL) Bronze zeefhouder
(I) Tazza del filtro in bronzo
(E) Vaso de filtro de bronco
(RUS) Бронзовый корпус клапана

FT09RS-1	1/2" - 1 1/4"
FT09RS-1 1/2	1 1/2" - 2"

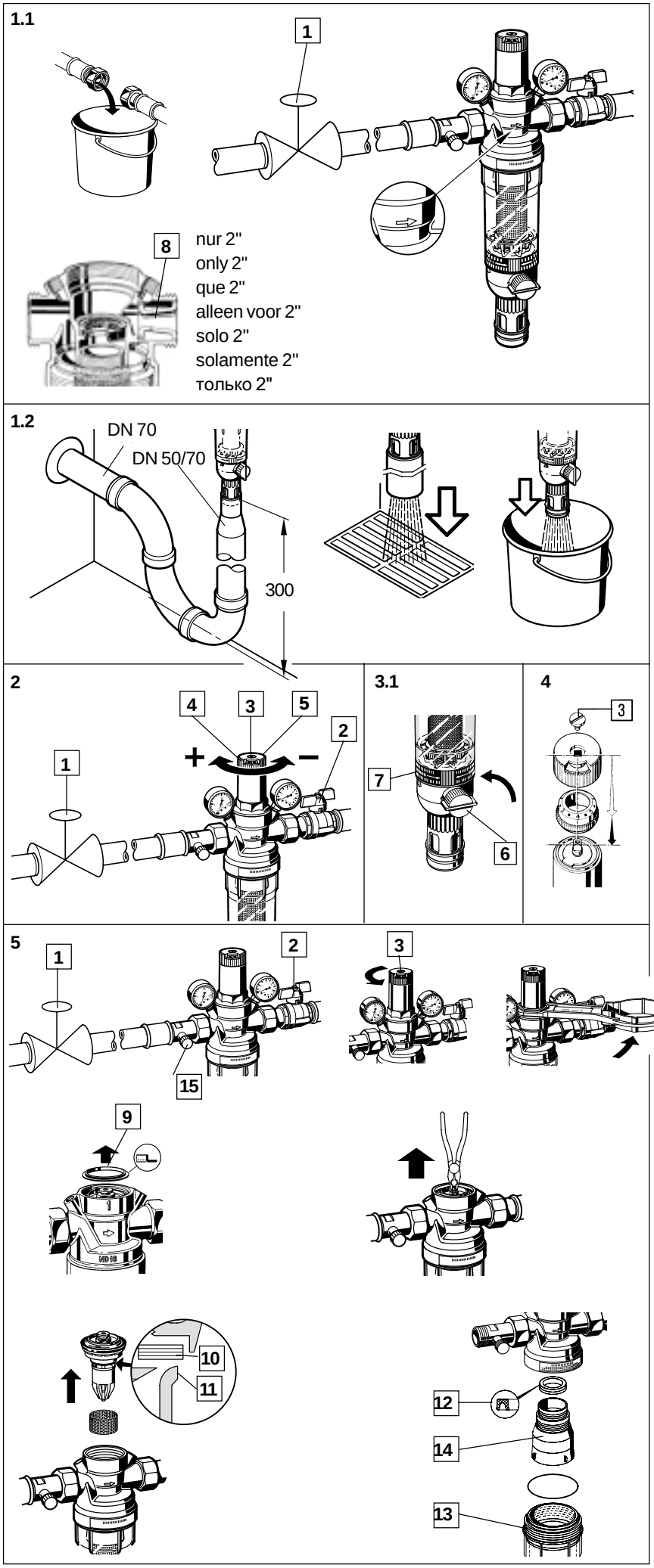
1.1
1
8
nur 2"
only 2"
que 2"
alleen voor 2"
solo 2"
solamente 2"
только 2"
1.2
DN 70
DN 50/70
300
2
4
3
5
2
1
+
–
3.1
7
6
4
3
5
1
2
3
15
9
10
11
12
14
13

Honeywell

Automation & Control Products
Honeywell AG
Hardhofweg
D-74821 Mosbach

Phone: (49) 6261 810
Fax: (49) 6261 81309
braukmann@honeywell.com

www.honeywell.de/haustechnik
http://europe.hbc.honeywell.com

MU1H-1101GE23 R1202